# DIN STANDARD

RASTELLI RACCORDI - s.r.l.
I - 27019 VILLANTERIO (PV)

| FEMMINA CURVA 90° CONO 60° - DIN 3863 FILETTO METRICO DADO GRAFFATO | DKM 90° BOGEN 60° KONUS DIN 3863 PRESSMUTTER | 90° METRIC FEMALE SWEPT ELBOW - 60° CONE DIN 3863 CRIMPED BACK NUT | EMBOUT FEMELLE 90° CONE 60° - DIN 3863 FILET METRIQUE ÉCROU AGRAFE | HEMBRA 90° ROSCA METRICA ASIENTO 60° DIN 3863 - TUERCA SUJEDADA CON GRAPA |
|---|---|---|---|---|

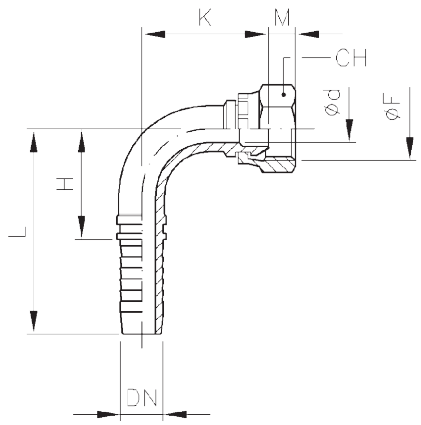


| CODICE ZEICHEN REFERENCE DESCRIPTION CODIGO | Ø Tubo Rohr ID - Hose I.D. Ø Tube - Ø Tubo Pollici (1) | mm | Ø F | CH | Ø d | H ≈ | L ≈ | K ≈ | M |
|---|---|---|---|---|---|---|---|---|---|
| **600271404** | 1/4 | 6 | M14x1,5 | 19 | 4 | 23 | 50,5 | 29 | 3,5 |
| **600271604** | 1/4 | 6 | M16x1.5 | 22 | 4 | 23 | 50,5 | 31 | 5,5 |
| **600271605** | 5/16 | 8 | M16x1,5 | 22 | 5,5 | 26 | 54,5 | 32,5 | 5,5 |
| **600271805** | 5/16 | 8 | M18x1,5 | 24 | 5,5 | 26 | 54,5 | 34,5 | 4 |
| **600271606** | 3/8 | 10 | M16x1,5 | 22 | 7 | 30,5 | 59 | 37 | 5,5 |
| **600271806** | 3/8 | 10 | M18x1,5 | 24 | 7 | 30,5 | 59 | 39 | 4 |
| **600272006** | 3/8 | 10 | M20x1,5 | 27 | 7 | 30,5 | 59 | 39,5 | 6 |
| **600272206** | 3/8 | 10 | M22x1,5 | 27 | 7 | 30,5 | 59 | 43 | 4,5 |
| **600272008** | 1/2 | 13 | M20x1.5 | 27 | 10 | 38 | 68 | 43,5 | 6 |
| **600272208** | 1/2 | 13 | M22x1,5 | 27 | 10 | 38 | 68 | 47 | 4,5 |
| **600272610** | 5/8 | 16 | M26x1,5 | 32 | 12,5 | 44,5 | 77,5 | 51,5 | 6,5 |
| **600272612** | 3/4 | 19 | M26x1,5 | 32 | 15,5 | 54 | 93 | 58 | 6,5 |
| **600273012** | 3/4 | 19 | M30x1,5 | 36 | 15,5 | 54 | 93 | 64,5 | 5,5 |
| **600273816** (2) | 1” | 25 | M38x1,5 | 46 | 20 | 74 | 126,5 | 79,5 | 6,5 |

**(1) Zoll - Inches - Pouces - Pulgadas** **(2) Dado spinato - Gestiftete mutter - Thrust wire nut - Ecrou à cheville - Tuerca sujedada con perno**

| FEMMINA CURVA 90° CONO 24° / 60° - DIN 3868 FILETTO METRICO | DKL 24° / 60° KONUS 90° BOGEN DIN 3868 | 90° METRIC FEMALE SWEPT ELBOW 24° / 60° CONE - DIN 3868 | EMBOUT FEMELLE 90° CONE 24°/ 60° - DIN 3868 FILET METRIQUE | HEMBRA 90° ROSCA METRICA ASIENTO 24° / 60° DIN 3868 |
|---|---|---|---|---|

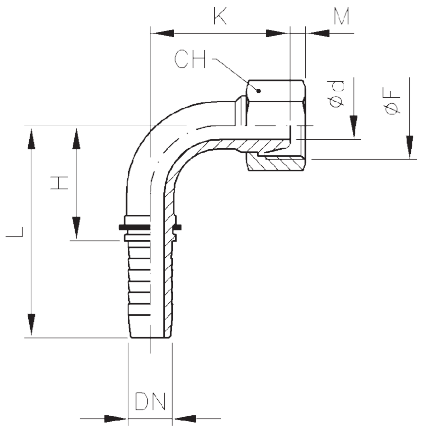


| CODICE ZEICHEN REFERENCE DESCRIPTION CODIGO | Ø Tubo Rohr ID - Hose I.D. Ø Tube - Ø Tubo Pollici (1) | mm | Ø DIN | Ø F | CH | Ø d | H ≈ | L ≈ | K ≈ | M |
|---|---|---|---|---|---|---|---|---|---|---|
| **600271404A** | 1/4 | 6 | 8 L | M14x1,5 | 17 | 4 | 29,5 | 56,8 | 29,5 | 3,8 |
| **600271605A** | 5/16 | 8 | 10 L | M16x1,5 | 19 | 5,5 | 32 | 60,5 | 30,5 | 4 |
| **600271806A** | 3/8 | 10 | 12 L | M18x1,5 | 22 | 7 | 36,5 | 65 | 34,5 | 4 |
| **600272208A** | 1/2 | 13 | 15 L | M22x1,5 | 27 | 10 | 45 | 75 | 40 | 5,2 |
| **600272610A** | 5/8 | 16 | 18 L | M26x1,5 | 32 | 12,5 | 51,5 | 84,5 | 50 | 5,5 |